GRAVITY™

PIONIZATOR

CE

INSTRUKCJA OBSŁUGI

Our passion – your independence!

5 903240 632862

UWAGA! Producent ponosi odpowiedzialność za właściwe funkcjonowanie sprzętu wyłącznie w wypadku jego zakupu u wykwalifikowanego pracownika firmy Akces-MED sp. z o.o. lub w wyspecjalizowanym sklepie medycznym!

UWAGA! AKCES-MED Sp. z o.o. zastrzega sobie prawo do wprowadzania zmian technicznych i handlowych w treści instrukcji bez wcześniejszego uprzedzenia.

Wyrób medyczny klasy I zgodny z Dyrektywą 93/42/EWG Parlamentu Europejskiego i Rady w sprawie wyrobów medycznych oraz z ustawą z dnia 20 maja 2010 r. o wyrobach medycznych (Dz.U. z 2015 r, Nr 876 ze zm.). Na wyrób producent wystawił stosowaną deklarację zgodności.

Firma Akces-Med Sp. z o.o. wdrożyła system zarządzania jakością zgodny z normą ISO 13485 w zakresie projektowania całości produkcji, sprzedaży i serwisu. System certyfikowany przez Det Norske Veritas.

SPIS TREŚCI

1. Przeznaczenie instrukcji....5
2. Wskazania do stosowania wyrobu....5
3. Ogólna budowa pionizatora....6
3.1. Wyposażenie standardowe....6
3.2. Wyposażenie ponadstandardowe....6
4. Tabela wymiarowa....7
5. Opis obsługi pionizatora....8
5.1. Montaż....8
5.2. Regulacja wysokości pionizatora....9
5.3. Regulacja stabilizatora kolan oraz pelot kolanowych....9
5.4. Podnóżek....9
5.5. Stopki....10
5.6. Pas piersiowy i biodrowy....10
5.7. Funkcja leżanki....11
5.8. Pionizacja tylna....13
5.9. Pionizacja przednia....15
6. Wyposażenie ponadstandardowe....17
6.1 Peloty biodrowe....17
6.2 Peloty piersiowe....17
6.3 Uchwyt rąk....17
7. Użytkowanie wyrobu....18
7.1. Przygotowanie pacjenta....18
7.2. Instrukcja użytkowania....19
7.3. Pionizacja....20
7.4. Transport pionizatora....21
8. Zasady bezpieczeństwa....22
9. Konserwacja i czyszczenie....25

WSTĘP

GRAVITY™ to wytrzymałe i stabilne urządzenie, umożliwiające przyjęcie przez pacjenta biernej pozycji stojącej. Łatwość obsługi pomaga rodzinie lub obsłudze szpitala w opiece nad pacjentem, zaś odpowiedni system zabezpieczeń daje pacjentowi poczucie bezpieczeństwa oraz swobodę ruchu w obrębie kończyn górnych. Dzięki wykorzystaniu sprężyny gazowej, można spionizować pacjenta w łatwy, szybki i płynny sposób. Zamontowane kółka umożliwiają łatwe przemieszczenie urządzenia, również z pacjentem. Różnorodne rozwiązania konstrukcyjne tego urządzenia wpływają na likwidację barier, wpływając pozytywnie na jego samopoczucie oraz motywując do pokonywania powstałych w wyniku urazu czy choroby ograniczeń ruchowych.

Zastąpienie systemu zasilenia elektrycznego, stosowanego zazwyczaj w tego typu urządzeniach, mechanizmem obrotowym sprawiło, że pionizator jest urządzeniem przyjaznym użytkownikom. Brak konieczności ładowania akumulatora oraz stałej kontroli poziomu jego naładowania wyeliminuje wiele niedogodności oraz problemów związanych z zastosowaniem zasilania elektrycznego. Za sprawą mechanizmu obrotowego obsługa pionizatora jest niezwykle łatwa, a także pomocna rodzinie lub obsłudze szpitala w opiece nad pacjentem. Aby móc szybko i płynnie spionizować pacjenta wystarczy jedynie zwolnić dźwignię blokady sprężyny gazowej a następnie ustawić żądaną pozycję urządzenia. Obsługa urządzenia nie wymaga również dużych nakładów sił, bez względu na wagę pacjenta pionizacja wymaga jedynie zwolnienia dźwigni. Osoba obsługująca pionizator jest w stanie w zaledwie kilka sekund zmienić pozycje pionizatora, co jest niezwykle ważne np. w chwili gdy osoba pionizowana zasłabnie. W takim wypadku będzie możliwe bardzo szybkie sprowadzenie pacjenta do pozycji horyzontalnej.

Prosimy o uważne przeczytanie niniejszej instrukcji. Znajdziecie w niej Państwo informacje o naszym produkcie oraz dowiecie się, jak bezpiecznie i efektywnie z niego korzystać. Jeśli macie Państwo pytania lub uwagi, prosimy o kontakt z nami:

Konsultant medyczny: tel.kom. +48 516 183 883
Akces-MED Sp. z o.o.: tel. +48 17 864 04 70
e-mail: produkcja@akces-med.com

Dziękujemy za zakup produktu naszej firmy.

UWAGA! Przed przystąpieniem do użytkowania wyrobu, użytkownik jest zobowiązany do zaznajomienia się z niniejszą instrukcją obsługi. Prosimy pamiętać, że stosowanie się do wskazówek zawartych w tej instrukcji pozwoli na bezpieczne korzystanie z wyrobu, przedłuży jego trwałość oraz estetykę.

1 PRZEZNACZENIE INSTRUKCJI

Niniejsza instrukcja zawiera podstawowe informacje niezbędne do prawidłowego użytkowania pionizatora **GRAVITY™**, przygotowania urządzenia do pracy, sposobu konserwacji i czyszczenia oraz warunków gwarancji.

Podręcznik ten należy przechowywać w łatwo dostępnym miejscu. Instrukcja przeznaczona jest dla osób sprawujących bezpośrednią opiekę nad osobami niepełnosprawnymi oraz lekarzy i fizjoterapeutów obsługujących urządzenie.

UWAGA! Przed przystąpieniem do użytkowania pionizatora **GRAVITY™** użytkownik jest zobowiązany do zapoznania się z treścią niniejszej instrukcji.

Prosimy pamiętać, że stosowanie się do wskazówek zawartych w tej instrukcji pozwoli na bezpieczne korzystanie z wyrobu, przedłuży jego trwałość oraz estetykę.

2 WSKAZANIA DO STOSOWANIA WYROBU

Wyrób zalecany jest dla osób u których rozpoznano:

- Choroby zwyrodnieniowe i motodestrukcyjne stawów.
- Chorobowe lub naczyniowe uszkodzenia mózgu i rdzenia kręgowego z niedowładami kończyn dolnych, niedowładami czterokończynowymi, ciężkimi zaburzeniami równowagi i koordynacji ruchów.
- Zaawansowane choroby demielinizacyjne (stwardnienie rozsiane, stwardnienie zanikowe boczne).
- Przepuklinę oponowo-rdzeniową.
- Choroby mięśni – dystrofie, miastenie, zapalenie wielomięśniowe.
- Zespoły genetyczne przebiegające z niedowładami kończyn.
- Choroby zwyrodnieniowe i metaboliczne układu nerwowego.
- Po urazach, po przebytych urazach czaszkowo-mózgowych lub urazach kręgosłupa z uszkodzeniem rdzenia kręgowego z niedowładami i porażeniami, szczególnie z niedowładami czterokończynowymi (jako etap procesu rehabilitacyjnego lub stałe zaopatrzenie ortopedyczne).
- Mózgowe porażenie dziecięce – różne postacie.

3 OGÓLNA BUDOWA PIONIZATORA

3.1. Wyposażenie standardowe

1. Podparcie głowy ze specjalnym otworem na twarz
2. Łoże pionizatora
3. Pas piersiowy
4. Pas biodrowy
5. Regulowany stabilizator kolan z pelotami
6. Podest ze stopkami i paskami stabilizującymi stopy
7. Stelaż pionizatora z kołami jezdnymi wyposażonymi w hamulce

3.2. Wyposażenie ponadstandardowe

Peloty biodrowe

Peloty piersiowe

Uchwyt rąk

4 TABELA WYMIAROWA

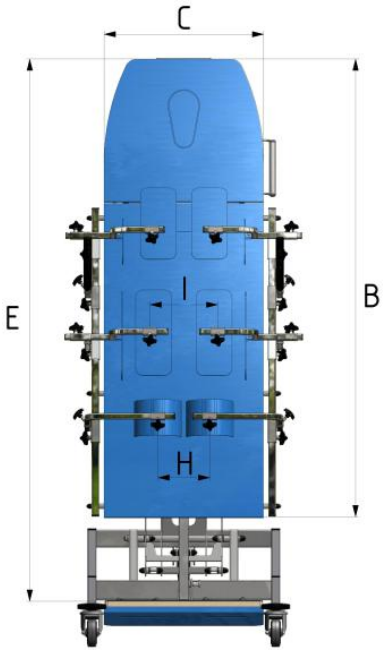

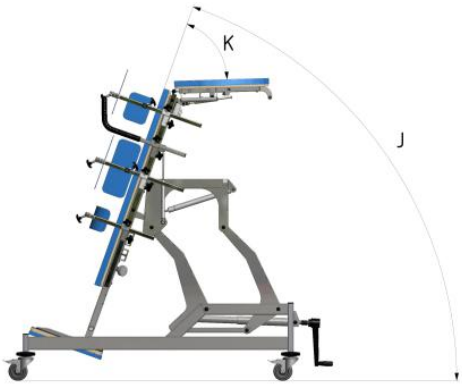

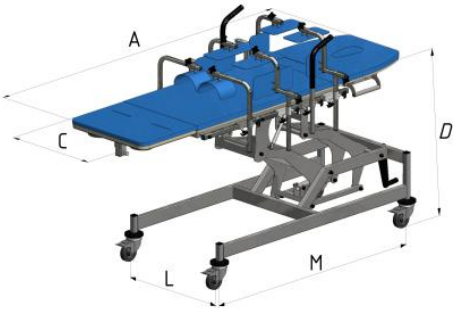

TABELA POMIAROWA

Symbol	Pomiar	Jednostka	Rozmiar 1
A	Długość łoża w pozycji leżącej	[cm]	200
B	Długość łoża podczas pionizacji	[cm]	160
C	Szerokość łoża	[cm]	55
D	Wysokość łoża do podłogi w pozycji leżącej	[cm]	51-115
E	Odległość podestu do zagłówka	[cm]	170-190
F	Długość stopek	[cm]	30
G	Rozstawa stopek	[cm]	16-44
H	Rozstaw pelot kolanowych	[cm]	16-42
I	Rozstaw pelot piersiowych / biodrowych	[cm]	16-47
J	Zakres pionizacji	[°]	0-84
K	Kąt pochylenia zagłówka	[°]	-10-90
L	Szerokość podstawy (w osi kół)	[cm]	64
M	Długość podstawy (w osi kół)	[cm]	133
	max. Waga użytkownika	[kg]	120
	Orientacyjny wzrost użytkownika	[cm]	140-190

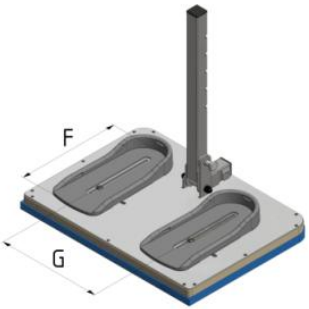

WYMIARY I WAGA SPRZĘTU

Pomiar	Jednostka	Rozmiar 1
szerokość	[cm]	79
długość	[cm]	175
wysokość	[cm]	49
Waga	[kg]	63

5 OPIS OBSŁUGI PIONIZATORA

5.1. Montaż

Ze względów transportowych, dostarczony do Państwa pionizator **Gravity™** wymaga montażu.
Aby móc rozpocząć użytkowanie pionizatora należy:
- ostrożnie zdemontować śruby mocujące pionizator do palety,
- po ściągnięciu z palety założyć odbojniki (rys. 1),
- następnie przykręcić koła (rys. 2).

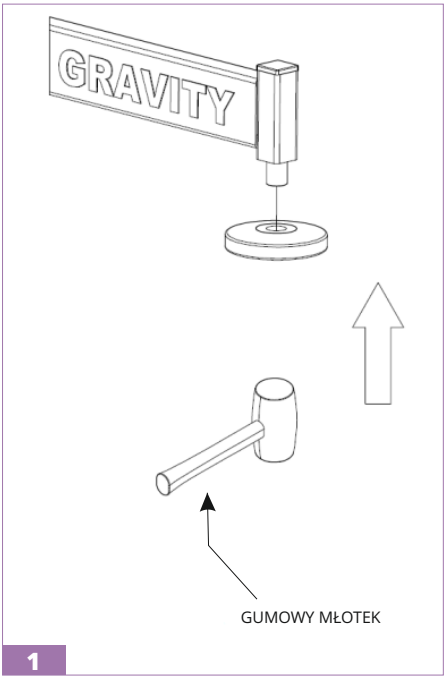

1

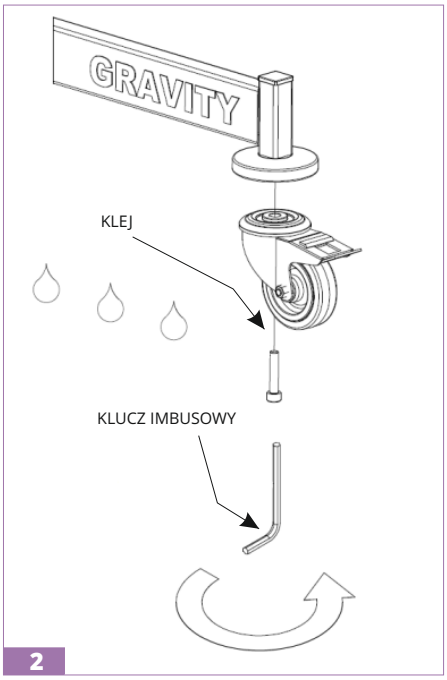

2

5.2. Regulacja wysokości pionizatora

Obsługa pionizatora - WSKAZANIA OGÓLNE

Aby podnieść pionizator należy kręcić korbą znajdująca się przy podparciu głowy na ramie pionizatora do momentu uzyskania wybranej wysokości (fot.1).

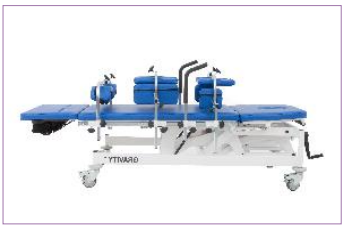

UWAGA! W przypadku zmiany wysokości należy zwrócić szczególną uwagę, aby kończyny użytkownika nie dostały się pomiędzy łoże pionizatora a stelaż.

5.3. Regulacja stabilizatora kolan oraz pelot kolanowych

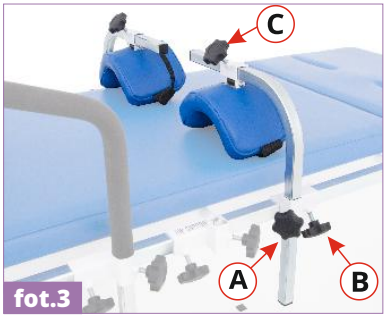

fot.3

A - pokrętło regulacji wysokości stabilizatora kolan względem łoża pionizatora

B - pokrętło regulacji ustawienia stabilizatora kolan wzdłuż łoża pionizatora

C - pokrętło regulacji rozstawu pelot kolanowych

5.4. Podnóżek

fot.4

F - aby regulować wysokość ustawienia podnóżka należy odciągnąć trzpień z pokrętłem i trzymając go ustawić żądana pozycję. Należy zwrócić uwagę, czy trzpień „wskoczył" w otwór i podnóżek jest całkowicie zablokowany.
Na końcu należy mocno dokręcić pokrętło.

5.5. Stopki

Aby móc zmienić ustawienie stopek należy uprzednio, za pomocą klucza imbusowego, poluzować wskazaną śrubę (fot.5), ustawić żądana pozycję a następnie mocno dokręcić śrubę. Stopki wyposażone są w paski zapinane na rzepy na krzyż (fot.6).

fot.6

fot.7

fot.5

5.6. Pas piersiowy i biodrowy

Regulacja pasów odbywa się za pomocą rzepów. Pasy dodatkowo należy zabezpieczyć poprzez zapięcie klamer.

fot.8

fot.9

fot.10

Aby zmienić długość pasów na szynie bocznej dla różnych obwodów klatki piersiowej pacjentów w pierwszej kolejności należy odkręcić pokrętła (fot.10) (po dwa z każdej strony pasa), następnie ustawić odpowiednią długość pasa i zakręcić pokrętła.

UWAGA! Należy pamiętać, aby po dokonaniu każdej z regulacji mocno dokręcić pokrętła regulacyjne oraz mocowania!

5.7. Funkcja leżanki

Aby przygotować pionizator do **funkcji leżanki** należy:

KROK 1. Złożyć podnóżek, uprzednio odciągając wskazany trzpień (fot.10).

fot.10

UWAGA! Zabrania się siadania na podnóżku!

fot.11

fot.12

KROK 2. Wymontować pasy lub peloty, stabilizator kolan oraz pochwty rąk. Aby to zrobić należy poluzować odpowiednio pokrętła A i D (fot.13). Po wyjęciu należy wsunąć ich profile w specjalnie przygotowane miejsce pod łożem pionizatora (fot.14).

fot.13

fot.14

fot.15

fot.16

UWAGA! Stabilizator kolan należy ułożyć w sposób przedstawiony na zdjęciu, tak aby nie kolidował z innymi elementami pionizatora (fot.17).

fot.17

KORK 3. W podparciu głowy znajduje się specjalny otwór na twarz, wykorzystywany w przypadku pionizacji przedniej lub gdy pacjent leży na brzuchu.

fot.18

fot.19

5.8. Pionizacja tylna

Aby przygotować pionizator do **pionizacji tylne**j należy:

PIONIZACJA TYLNA

KROK 1. Wymontować peloty stabilizatory kolan oraz pochwyty rąk zgodnie z instrukcją (patrz strona 9, punkt 5.2, 5.3);

KROK 2. Ustawić stopki w pozycji do pionizacji tylnej (fot.20) (patrz strona 10, punkt 5.4);

KROK 3. Zablokować koła;

fot.20

KROK 4. Ułożyć pacjenta na łożu pionizatora na plecach. Zabezpieczyć pacjenta odpowiednio wyregulowanym pasem piersiowym, biodrowym (patrz strona 10, punkt 5.6) lub pelotami, zapiąć paski stopek (patrz strona 10, punkt 5.4). Zamontować stabilizator kolan wraz z pelotami oraz pochwyt rąk, dokonać ich regulacji - (stabilizator - patrz strona 9, punkt 5.2), (pochwyt rąk - patrz strona 17, punkt 6.3);

KROK 5. Podnieść łoże pionizatora na maksymalną wysokość (patrz strona 8, punkt 5.1).

KROK 6. Kiedy pacjent jest już zabezpieczony i przygotowany do pionizacji, opiekun lub osoba do tego upoważniona i odpowiednio przeszkolona może przystąpić do procesu pionizacji.

Pionizacja zaczynamy od odciągnięcia zabezpieczenia (fot.21). Jednocześnie wciskamy dźwignię zwalniającą blokadę sprężyny gazowej (fot.22). Trzymając dźwignię powoli ustawiamy dowolnie wybrany kąt pionizacji, używając przy tym nieznacznej siły. Sprężyna gazowa wspomaga proces pionizacji.

fot.21

fot.22

UWAGA! Należy bezwzględnie dopilnować, aby dźwignia zwalniająca blokadę sprężyny gazowej nie została samoczynnie zwolniona przed rozpoczęciem pionizacji gdy pacjent leży niezabezpieczony na pionizatorze.

UWAGA! W trakcie procesu pionizacji należy zwrócić szczególną uwagę, aby kończyny użytkownika nie dostały się pomiędzy łoże pionizatora a stelaż.

UWAGA! Zabrania się pionizowania pacjenta pchając na siłę leże w kierunku pionowym bez naciskania dźwigni regulacji kąta pionizacji. Grozi to uszkodzeniem sprężyny odpowiedzialnej za pionizację.

UWAGA! Zabrania się pionizowania pacjenta pchając na siłę leże w kierunku pionowym, gdy mimo naciskania dźwigni regulacji kąta pochylenia leże się nie porusza.

UWAGA! Podczas pioniazacji w przypadku naciskania dźwigni regulacji kąta pochylenia i zwolnionej blokady, gdy leże się nie porusza, należy wyregulować mechanizm linkowy sprężyny gazowej odpowiedzialnej za pionizację.

Kiedy ustawimy pionizator pod wybranym katem, należy puścić dźwignię zwalniającą co spowoduje zablokowanie sprężyny gazowej oraz zablokowanie ruchu obrotowego pionizatora pod wybranym kątem.
KROK 7. Aby zakończyć proces pionizacji należy wcisnąć dźwignię zwalniającą i używając nieznacznej siły obrócić pionizator do pozycji poziomej, po czym puścić dźwignię. **Należy upewnić się, że pionizator został całkowicie zablokowany w pozycji poziomej, o czym osoba obsługująca pionizator zostanie poinformowana kliknięciem zabezpieczenia przed niepożądaną pionizacją.** Następnie należy za pomocą korby opuścić leże do pozycji pozwalającej wyjąć pacjenta z pionizatora. Następnym krokiem jest odpięcie zabezpieczenia i wyjęcie pacjenta z urządzenia.

UWAGA! Zabrania się odpinania pelot lub pasów podczas pionizacji pacjenta.

5.9. Pionizacja przednia

Aby przygotować pionizator do **pionizacji przedniej** należy:

KROK 1. Wymontować stabilizatory kolan oraz pochwyty rąk zgodnie z instrukcją (patrz strona 9, punkt 5.2, 5.3);
KROK 2. Ustawić stopki w pozycji do pionizacji przedniej (fot. 23) (regulacja - patrz strona 10, punkt 5.4);
KROK 3. Zablokować koła;
KROK 4. Ułożyć pacjenta na łożu pionizatora na brzuchu. Zabezpieczyć pacjenta odpowiednio wyregulowanym pasem piersiowym oraz biodrowym (patrz strona 10, punkt 5.5) lub pelotami, zapiąć paski stopek (patrz strona 10, punkt 5.6);

PIONIZACJA PRZEDNIA

fot.23

KROK 5. Podnieść łoże pionizatora na maksymalną wysokość (patrz strona 8, punkt 5.1).

KROK 6. Pionizacja odbywa się w taki sam sposób jak w przypadku pionizacji tylnej (patrz strona 13, KROK 6).

UWAGA! Należy bezwzględnie dopilnować, aby dźwignia zwalniająca blokadę sprężyny gazowej nie została samoczynnie zwolniona przed rozpoczęciem pionizacji gdy pacjent leży niezabezpieczony na pionizatorze.

KROK 7. Następnie należy ustawić podparcie głowy do pionizacji przedniej. Podparcie głowy można ustawić pod dowolnym kątem, wskazane jest jednak ustawienie równolegle do podłoża.
W tym celu należy wcisnąć czerwoną dźwignię znajdującą się z tyłu podparcia (fot.24) i jednocześnie ustawić odpowiedni kąt;
Element ten pełni wówczas rolę podparcia rąk lub stolika.

UWAGA! W przypadku regulacji kąta pochylenia podparcia należy zwrócić szczególną uwagę, aby kończyny użytkownika nie dostały się pomiędzy podparcie a stelaż.

UWAGA! Zabrania się przenoszenia sprzętu trzymając za uchwyt przy zagłówku, grozi to uszkodzeniem mechanizmu regulacji kąta pochylenia zagłówka oraz sprężyny odpowiedzialnej za pionizację.

UWAGA! Zabrania się siadania na zagłówku!

fot.24

fot.25

fot.26

6 Wyposażenie ponadstandardowe

6.1 REF GVY_135 Peloty biodrowe

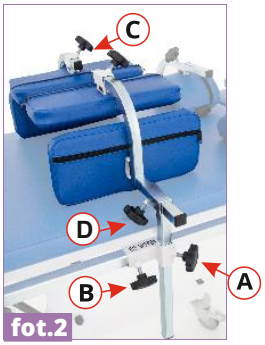

fot.2

A – Pokrętło regulacji wysokości pelot biodrowych względem łoża pionizatora
B – Pokrętło regulacji ustawienia pelot biodrowych wzdłuż łoża pionizatora
C – Pokrętło regulacji rozstawu pelot biodrowych pionowych
D - Pokrętło regulacji rozstawu pelot biodrowych poziomych

6.2 REF GVY_155 Peloty piersiowe

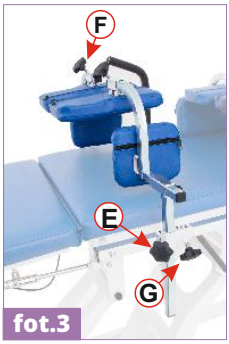

fot.3

F – Pokrętło regulacji rozstawu pelot piersiowych
E – Pokrętło regulacji wysokości pelot piersiowych względem łoża pionizatora
G – Pokrętło regulacji ustawienia pelot piersiowych wzdłuż łoża pionizatora

6.3 REF GVY_424 Uchwyt rąk

fot.4

H – Pokrętło regulacji ustawienia uchwytu rąk wzdłuż łoża pionizatora
I – Pokrętło regulacji wysokości uchwytu rąk względem łoża pionizatora

7 UŻYTKOWANIE WYROBU

UWAGA! Pionizator **GRAVITY™** należy użytkować zgodnie z zaleceniami niniejszej instrukcji, tylko w obecności osoby przeszkolonej. Przed każdym użyciem należy przygotować pacjenta i urządzenie!

7.1. Przygotowanie pacjenta

Przed rozpoczęcie użytkowania wyrobu należy zadbać o to aby:

- strój pacjenta był lekki, nie krępujący ruchów, najlepiej sportowy,
- obuwie było wygodne, głębokie, wysoko sznurowane, dobrze stabilizujące staw skokowy,
- pacjenta nie był umieszczany w urządzeniu bez odzieży osłaniającej ciało w miejscach kontaktu z tapicerką ze względów higienicznych i w celu przeciwdziałania otarciom ciała,
- w przypadku stosowania wszelkich dodatkowych pomocy typu wenflony, dreny, worki, cewniki itp. były one zabezpieczone przed wypadnięciem, wyrwaniem, zaciśnięciem w taki sposób, aby nie przeszkadzały podczas użytkowania wyrobu,
- w przypadku wskazań do stosowania zaopatrzenia ortopedycznego (kołnierz szyjny, gorset, ortezy, obuwie ortopedyczne) założyć je.

UWAGA! Ubiór musi chronić skórę pacjenta przed bezpośrednim kontaktem z tapicerką i innymi elementami urządzenia.

UWAGA! Decyzję o stosowaniu określonego zaopatrzenia ortopedycznego podejmuje lekarz prowadzący!

7.2. Instrukcja użytkowania wyrobu

1.Aby przystąpić do prawidłowej eksploatacji należy:

- Rozłożyć urządzenie;
- Ustawić urządzenie na równej powierzchni bez pochyłości, umożliwiając dobry dostęp do pionizatora i osoby pionizowanej, w bezpiecznej odległości od źródeł ognia i wysokiej temperatury;
- Upewnić się, że wszystkie części są sprawne, należycie zamocowane i stabilne;
- Sprawdzić stan kół i hamulców;
- Zablokować hamulce.

Urządzenie jedynie wtedy będzie prawidłowo spełniał swoją funkcję, jeżeli będzie dostosowany do wzrostu i ciężaru ciała pacjenta. Główną zasadą przy dopasowywaniu urządzenia jest zapewnienie pacjentowi maksymalnego poczucia bezpieczeństwa. Nie należy wymuszać pozycji ciała pacjenta, gdyż może to powodować dyskomfort i doprowadzić do powstania złej postawy użytkownika.

UWAGA! Początkowe dopasowanie pionizatora do pacjenta dokonuje wyłącznie odpowiednio przeszkolony personel a kontynuują osoby przeszkolone z rodziny. Prawidłowe dopasowanie urządzenia jest niezbędne dla bezpieczeństwa i warunkuje prawidłowy przebieg rehabilitacji dziecka

UWAGA! Przed przystąpieniem do użytkowania należy upewnić się, że wszystkie pasy i zabezpieczenia zostały prawidłowo wyregulowane i zapięte a mocowania regulowanych elementów mocno dokręcone!

7.3. Pionizacja

UWAGA!
Czas trwania pionizacji jest indywidualny dla każdego pacjenta. W początkowym okresie pionizacji zaleca się stopniowe wydłużanie tego czasu (okres adaptacji organizmu do zmiany pozycji). Decyzję o czasie trwania pionizacji podejmuje lekarza prowadzący lub fizjoterapeuta. Pionizacja pacjenta powinna przebiegać pod nadzorem osób przeszkolonych!

Wskazane jest odwracanie uwagi pacjenta w trakcie pionizacji przez:
- zabawy manipulacyjne,
- zabawy edukacyjne,
- stymulacje dotykowe i inne.

UWAGA! Pierwsza pionizacja pacjenta następuje zwykle w warunkach oddziału rehabilitacji, neurologii, neurochirurgii lub ortopedii. Pionizacji dokonuje lekarz razem z fizjoterapeutą ze względu na problemy medyczne mogące wystąpić przy pierwszych zabiegach - zasłabnięcia, omdlenia, spadki ciśnienia, zawroty głowy i inne. Pionizację kontynuują w warunkach domowych: wykwalifikowany personel po uprzednim przeszkoleniu (technik rehabilitacji, pielęgniarka środowiskowa, osoby przeszkolone z rodziny

UWAGA! Przed każdorazowym przystąpieniem do użytkowania pionizatora, należy w pierwszej kolejności dopasować go do użytkownika!

UWAGA! Przed przystąpieniem do pionizacji należy upewnić się, że wszystkie pasy i zabezpieczenia zostały prawidłowo wyregulowane i zapięte a mocowania regulowanych elementów mocno dokręcone!

UWAGA! Zabrania się pozostawiania pacjenta w urządzeniu bez opieki i nadzoru opiekuna!

UWAGA! Początkowe dopasowanie pionizatora do pacjenta dokonuje wyłącznie personel odpowiednio przeszkolony.

UWAGA! Należy przestrzegać i ni przekraczać dopuszczalnej masy pacjęta dla pionizatora.

UWAGA! Nieprawidłowa konfiguracja urządzenia może doprowadzić do ubocznych skutków takich jak omdlenia, deformacje ciała, przeciążenia stawów itp. W razie ich wystąpienia należy natychmiast przerwać pionizację, wyjąć pacjenta z urządzenia i położyć. Jeżeli niepożądane objawy się utrzymują należy natychmiast skontaktować się z lekarzem. Jeżeli objawy ustąpiły należy o tym fakcie powiadomić lekarza prowadzącego w celu podjęcia decyzji odnośnie dalszego przebiegu procesu pionizacji

7.4 Transport pionizatora

UWAGA! Zaleca się transportowanie pionizatora trzymając za podstawę.

UWAGA! Zabrania się przenoszenia sprzętu trzymając za uchwyt przy zagłówku podczas zwolnionej blokady leża, grozi to uszkodzeniem mechanizmu regulacji kąta pochylenia zagłówka oraz sprężyny odpowiedzialnej za pionizację.

UWAGA! Zabrania się przenoszenia sprzętu trzymając za szynę boczną, grozi to uszkodzeniem sprężyny odpowiedzialnej za pionizację.

UWAGA! Zabrania się przenoszenia sprzętu trzymając za uchwyt przy zagłówku podczas zablokowanej blokady leża. Grozi to uszkodzeniem mechanizmu regulacji kąta pochylenia zagłówka.

8 ZASADY BEZPIECZEŃSTWA

UWAGA! Pionizator **GRAVITY™** należy użytkować zgodnie z zaleceniami niniejszej instrukcji.

Przed decyzja zakupu pionizatora **GRAVITY™** należy zasięgnąć porady lekarza specjalisty lub rehabilitanta o prawidłowym doborze pionizatora oraz jego rozmiarze. Przed rozpoczęciem użytkowania sprzętu należy zapoznać sie z wszystkimi wskazówkami w załączonej instrukcji.

1. Przed każdorazowym użyciem sprzętu należy:

   - sprawdzić urządzenie pod kątem widocznych uszkodzeń lub innych wad, mogących zagrażać pacjentowi podczas jego eksploatacji ;
   - upewnić się, czy wszystkie części są sprawne i należycie zamontowane, a urządzenie nie wykazuje śladów pęknięć i deformacji;
   - sprawdzić czy nie poluzowały się śruby, nakrętki i inne połączenia gwintowane, klejone, szyte itp.;
   - sprawdzić sprawność hamulców;
   - sprawdzić prawidłowość działanie sprzączek;
   - zawsze używać pasów bezpieczeństwa, rzepy w tych pasach muszą nachodzić na siebie min. 8 cm;
   - dopasować urządzenie do wymiarów i potrzeb pacjenta np. ustawienie pelot, podnóżka itp.;
   - upewnić się, czy ruchome części oraz pokrętła regulacji ustawień urządzenia są stabilne i zablokowane
   - zabezpieczyć pacjenta wszelkimi dostępnymi stabilizującymi elementami wyposażenia pionizatora takimi jak: pasy stabilizujące stopy, pas biodrowy i piersiowy. Ma to na celu zabezpieczenie pacjenta m.in. przed wypadnięciem, wysunięciem się z urządzenia;
2. Zabrania się użytkowania urządzenia w sposób, do którego nie jest ono przeznaczone.
3. Zabrania się użytkowania urządzenia jeśli jest ono uszkodzone lub brakuje jakiejkolwiek jego części.

6. Zabrania się pozostawiania urządzenia z pacjentem na terenie pochyłym lub nierównym bez opiekuna, pomimo aktywnego hamulca.
7. Zabrania się wjeżdzania/zjeżdzania urządzeniem po schodach, zarówno z pacjentem jak i bez.
9. Wsiadanie i wysiadanie pacjenta z urządzenia zawsze powinno odbywać się przy aktywnym hamulcu.
10. Należy zwrócić uwagę, aby w trakcie użytkowania urządzenia kończyny pacjenta nie dostawały się między jego regulowane elementy .
11. Urządzenie należy przechowywać i użytkować z dala od źródeł ognia czy źródeł wysokiej temperatury. Urządzenie nie powinno być również przechowywane i użytkowane w pomieszczeniach o wysokiej wilgotności powietrza.
12. Podczas transportu urządzenia bez pacjenta należy go zabezpieczyć przed ewentualnymi uszkodzeniami. Producent nie ponosi odpowiedzialności za szkody powstałe w wyniku niewłaściwego zabezpieczenia wyrobu podczas transportu.
13. Należy bezwzględnie dopilnować, aby dźwignia zwalniająca blokadę sprężyny gazowej nie została samoczynnie zwolniona, szczególnie w trakcie pionizacji pacjenta.

UWAGA! Urządzenie przeznaczone jest wyłącznie do użytku wewnątrz pomieszczeń !

UWAGA! Produkt zawiera małe części, które mogą być niebezpieczne w przypadku połknięcia przez dziecko.

UWAGA! Zabrania się dokonywania jakichkolwiek zmian w konstrukcji pionizatora, ponieważ jest to niebezpieczne dla pacjenta i powoduje utratę gwarancji.

UWAGA! Pierwsze użycie wyrobu przez pacjenta następuje zwykle w warunkach domowych przez autoryzowanego serwisanta lub prowadzącego terapeutę (konieczność prawidłowego dopasowania pionizatora do rozmiarów i stanu fizycznego dziecka), a kontynuują osoby przeszkolone z rodziny. Prawidłowe dopasowanie poszczególnych podpórek i obejm jest niezbędne dla bezpieczeństwa i warunkuje prawidłowy przebieg rehabilitacji dziecka!

UWAGA! Nie należy przekraczać maksymalnej dopuszczanej wagi użytkownika podanej na tabliczce znamionowej oraz w tabeli pomiarowej na stronie 7 instrukcji.

1) AKCES-MED. Sp. z o.o. sprzedaje sprzęty sprawne technicznie, wolne od wad konstrukcyjnych, montażowych, materiałowych itp.

2) Pionizator **GRAVITY™** jest objęty 36 miesięczną gwarancją licząc od dnia zakupu sprzętu przez pacjenta. W tym okresie producent gwarantuje naprawy w ramach bezpłatnego serwisu, zgodnie z kartą gwarancyjną.

3) Uszkodzenia powstałe po okresie 36 miesięcy mogą być usunięte na koszt użytkownika, chyba że sprzęt jest przedmiotem refundacji. W takim wypadku Użytkownik może wystąpić o refundację przez NFZ naprawy sprzętu wykonanej w ramach serwisu pogwarancyjnego.

4) Producent określa czas użytkowania wyrobu na 36 miesięcy. Po tym okresie Użytkownik może użytkować sprzęt tylko pod warunkiem odesłania go do Producenta w celu dokonania przeglądu. Po dokonaniu przeglądu Producent ponownie określi czas użytkowania wyrobu oraz datę kolejnego przeglądu.

5) W razie uszkodzenia sprzętu należy skontaktować się z dealerem, u którego zakupiono produkt lub z Działem Obsługi Klienta firmy AKCES-MED (tel. 17/ 864 04 70).

9 KONSERWACJA I CZYSZCZENIE

Pionizator będący urządzeniem medycznym, powinien być utrzymany w należytej czystości i użytkowany zgodnie z zaleceniami producenta. Urządzenie należy przechowywać w czystym, suchym i wentylowanym pomieszczeniu. Konserwacja i czyszczenie urządzenia muszą być przeprowadzane co najmniej raz w miesiącu. Cykliczne czyszczenie i konserwacja pionizatora są niezbędne do utrzymania jego prawidłowego funkcjonowania i bezpieczeństwa.

Aby Państwa pionizator zachowywał odpowiednią estetykę należy zapewnić mu właściwą konserwację. W tym celu należy stosować się do poniższych wskazówek:

1. W przypadku zabrudzenia tapicerki zaleca się mycie letnią wodą oraz miękką szmatką nasączoną łagodnym, ogólnie dostępnym środkiem czyszczącym. Użycie zbyt mokrej szmatki może spowodować powiększenie plamy, zniszczenie tapicerki lub pianki w jej wnętrzu. Należy pamiętać o usunięciu nadmiaru wilgoci z tkaniny przed kolejnym powtórzeniem czyszczenia. Po wywabieniu plamy, tapicerkę należy opłukać przy użyciu letniej wody i czystej białej szmatki.
2. Tapicerki nie należy zamaczać!
3. Niewskazane jest używanie twardych szczotek.
4. Nie wolno czyścić tapicerki mocnymi środkami chemicznymi np. rozpuszczalnikiem czy środkami żrącymi, chloru.

UWAGA! Za szkody powstałe po zastosowaniu nieodpowiednich środków czyszczących firma Akces-MED Sp. z o.o. nie ponosi odpowiedzialności.

5. Nie należy dopuszczać do przemoczenia tapicerki w trakcie czyszczenia. Przed ponownym użyciem urządzenia tapicerka zawsze musi być sucha!
6. Nie wolno czyścić, wymieniać części i konserwować urządzenia podczas używania go przez pacjenta.
7. Elementy metalowe i plastikowe należy czyścić ręcznie za pomocą ogólnie dostępnych środków do tworzyw sztucznych, po uprzednim zapoznaniu się z

UWAGA! Przed ponownym użyciem pionizatora, tapicerka zawsze musi być sucha!

Przed rozpoczęciem użytkowania należy:

- wyczyścić kółka z wszelkich zanieczyszczeń;
- sprawdzić unosząc podstawę czy koła są prawidłowo dokręcone, nie zniszczone, czy hamulec zatrzymuje obracające się koło;
- sprawdzić, czy konstrukcja pionizatora nie wykazuje śladów pęknięć lub innych deformacji;
- upewnić się, czy części drewniane nie mają drzazg, czy nie odłamały się fragmenty konstrukcji lub nie występują oznaki zmęczenia materiału;
- sprawdzić, czy wszystkie części ruchome poruszają się w pełnym, zakresie, a wszystkie śruby, nakrętki, pokrętła itp. są kompletne i dobrze dokręcone;
- sprawdzić, czy paski kamizelki, pasów tułowia, pasy stabilizacji stóp itp. nie są postrzępione, a sprzączki i klamry działają prawidłowo.

UWAGA! Producent odpowiada tylko za wady ukryte lub uszkodzenia techniczne powstałe przy prawidłowej eksploatacji wyrobu. Tylko w przypadku ścisłego stosowania się do tych zaleceń, odpowiedzialność za prawidłowe funkcjonowanie wózka spoczywa na producencie.

UWAGA! W razie wystąpienia jakiegokolwiek uszkodzenia, należy skontaktować się z autoryzowanym sprzedawcą, u którego zakupiono produkt.

10 OZNAKOWANIE

10.1. Symbole

CE	Deklaracja, że wyrób spełnia wymagania zasadnicze		Chronić przed promieniami słonecznymi
REF	Numer katalogowy	35°C 5°C	Ograniczenie temperatury przechowywania
SN	Numer seryjny	70% 45%	Wilgotności względna przechowywania
	Przed użyciem należy zapoznać się z instrukcją obsługi		Suszyć pionowo
	Uwaga!		Nie chlorować
	Wytwórca		Nie prasować
	Data produkcji		Nie suszyć w suszarce bębnowej
LATEX	Wyrób nie zawiera lateksu		Nie stosować bielenia
	Przechowywać w suchym miejscu		Ostrożnie, delikatna zawartość
	Zakaz użytkowania wyrobu bez zapiętych pasów zabezpieczających		Zakaz pozostawiania pacjenta bez opieki w trakcie użytkowania wyrobu
			Wyrób przeznaczony do użytkowania wewnątrz pomieszczeń

10.2. Przykładowa tabliczka znamionowa

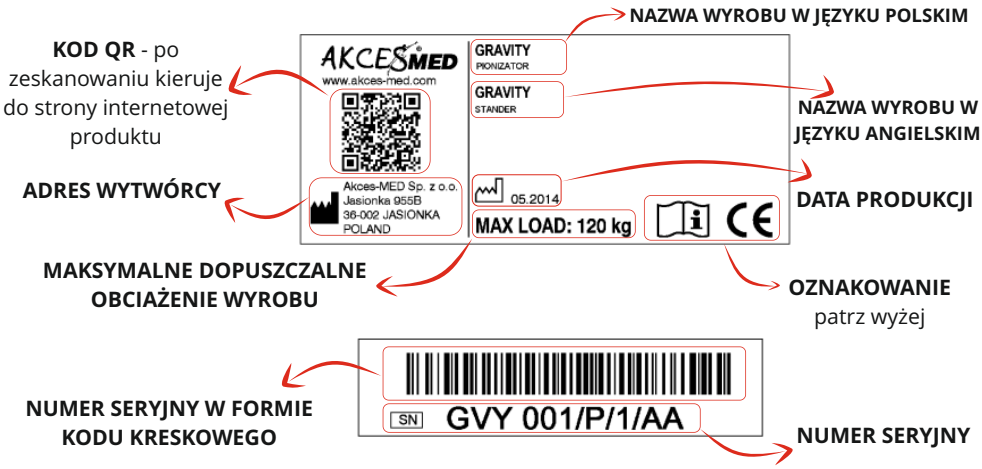

AKCES MED®

PRODUCENT PRZEDMIOTÓW ORTOPEDYCZNYCH

Akces-MED Sp. z o.o.
Jasionka 955B
36-002 Jasionka
tel. (17) 864 04 70

www.akces-med.com
e-mail: produkcja@akces-med.com

Autoryzowany Przedstawiciel

Data wydania: 19.03.2015 **Data ostatniej aktualizacji:** 29.06.2017

Our passion – your independence!