PARAMOBIL™

pionizator

PARAMOBIL™

pionizator

AKCES MED

Wielofunkcyjność to główna cecha pionizatora **PARAMOBIL™**. W zasadzie jest to jedyne takie urządzenie na rynku, które łączy w sobie **3 funkcje**. Produkt daje nam możliwość stania w wersji statycznej oraz kroczenia w wersji dynamicznej, a także wykonywania ćwiczeń nóg w wersji rehabilitacyjnej.

- **Wersja statyczna** sprawdza się u osób na etapie rehabilitacji poprzedzającym naukę chodzenia jaki i u tych osób, u których dysfunkcje wykluczają możliwość samodzielnego przemieszczania się. Ma za zadanie usprawnić procesy fizjologiczne i dotlenienie pacjenta.
- **Wersja dynamiczna** pozwala odzyskiwać utracone lub nabywać nowe umiejętności związane z lokomocją. Separator kończyn dolnych zapobiega patologicznemu krzyżowaniu się nóg podczas chodzenia.
- **Wersja rehabilitacyjna** świetnie sprawdza się jako uzupełnienie kompleksowej terapii.

Dzięki szerokim, ergonomicznym i regulowanym pelotom produkt świetnie sprawdza się również w centrach rehabilitacji oraz na oddziałach neurologicznych, gdzie pionizowane mogą być w nim nawet osoby w śpiączce.

PARAMOBIL™ można nabyć jako kompleksowe urządzenie ze wszystkimi funkcjami lub w wersji najbardziej pasującej do potrzeb. Czy to samej rehabilitacyjnej czy też dynamicznej.

Wybór należy do Ciebie, a my Ci w tym pomożemy!

SZCZEGÓLNIE ZALECANY W NASTĘPUJĄCYCH PRZYPADKACH:

- Choroby zwyrodnieniowe i motodestrukcyjne stawów.
- Chorobowe lub naczyniowe uszkodzenia mózgu i rdzenia kręgowego z niedowładami kończyn dolnych, niedowładami czterokończynowymi, ciężkimi zaburzeniami równowagi i koordynacji ruchów.
- Zaawansowane choroby demielinizacyjne (stwardnienie rozsiane, stwardnienie zanikowe boczne).
- Przepuklinę oponowo-rdzeniową.
- Choroby mięśni – dystrofie, miastenie, zapalenie wielomięśniowe.
- Zespoły genetyczne przebiegające z niedowładami kończyn.
- Choroby zwyrodnieniowe i metaboliczne układu nerwowego.
- Po urazach, po przebytych urazach czaszkowo-mózgowych lub urazach kręgosłupa z uszkodzeniem rdzenia kręgowego z niedowładami i porażeniami, szczególnie z niedowładami czterokończynowymi (jako etap procesu rehabilitacyjnego lub stałe zaopatrzenie ortopedyczne).
- Mózgowe porażenie dziecięce – różne postacie.

WYPOSAŻENIE STANDARDOWE (PEŁNA WERSJA STATYCZNO-DYNAMICZNO-REHABILITACYJNA):

Stelaż z kołami jezdnymi wyposażonymi w hamulce | Stabilizator stóp | Stabilizator kolan | Obejma biodrowa z pelotami (regulowana) | Obejma piersiowa z pelotami (regulowana) | Stabilizator kończyn górnych (wsparcie przedramion z pochwytami) | Stolik | Separator kończyn dolnych | Rotor elektryczno-mechaniczny | Siedzisko szerokie lub zamiennie siedzisko wąskie

Our passion – your independence!

Akces-MED sp. z o.o.
Jasionka 955B
36-002 JASIONKA

produkcja@akces-med.com
tel. +48 (17) 864 04 70
www.akces-med.com

Odcienie kolorystyczne mogą różnić się od prezentowanych na zdjęciach. Producent zastrzega sobie prawo do zmian w wyrobach, bez aktualizacji katalogu.
Zawsze aktualna oferta na naszej stronie internetowej.

Wersja: 08.2017

PARAMOBIL™

pionizator statyczny

AKCES MED

SZCZEGÓLNE ZALETY:

Stabilna konstrukcja
Urządzenie zapewnia właściwą stabilizację i bezpieczeństwo użytkownika.

Łatwa obsługa
Intuicyjny sposób regulacji oraz prosty sposób montażu.

Gwarancja 24 miesiące
Na produkt udzielamy 24 miesięcznej gwarancji. Zapewniamy również serwis pogwarancyjny.

3 w 1
Produkt posiada 3 funkcje użytkowe do wykorzystania w jednym urządzeniu.

Funkcja Statyczna

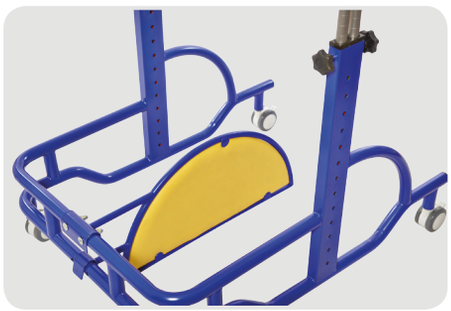

Funkcja Dynamiczna

Funkcja Rehabilitacyjna

KOLORYSTYKA

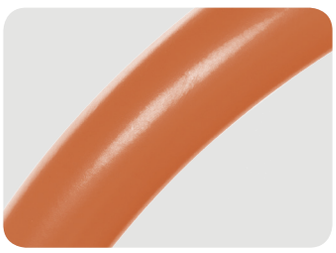

Rozmiar 0

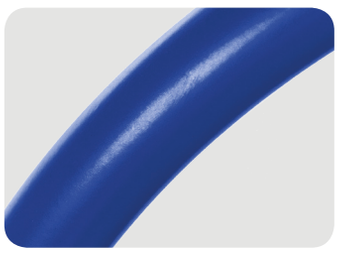

Rozmiar 1

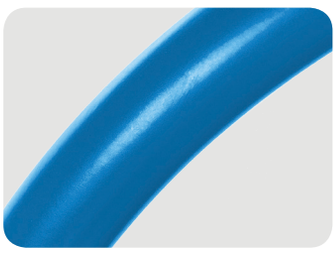

Rozmiar 2

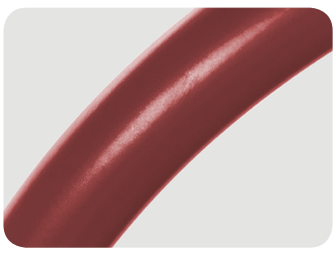

Rozmiar 3

Akces-MED sp. z o.o.
Jasionka 955B
36-002 JASIONKA

produkcja@akces-med.com
tel. +48 (17) 864 04 70
www.akces-med.com

Odcienie kolorystyczne mogą różnić się od prezentowanych na zdjęciach. Producent zastrzega sobie prawo do zmian w wyrobach, bez aktualizacji katalogu.
Zawsze aktualna oferta na naszej stronie internetowej.

Wersja: 08.2017

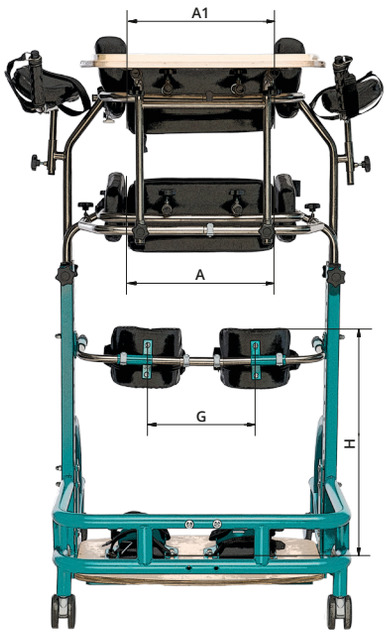

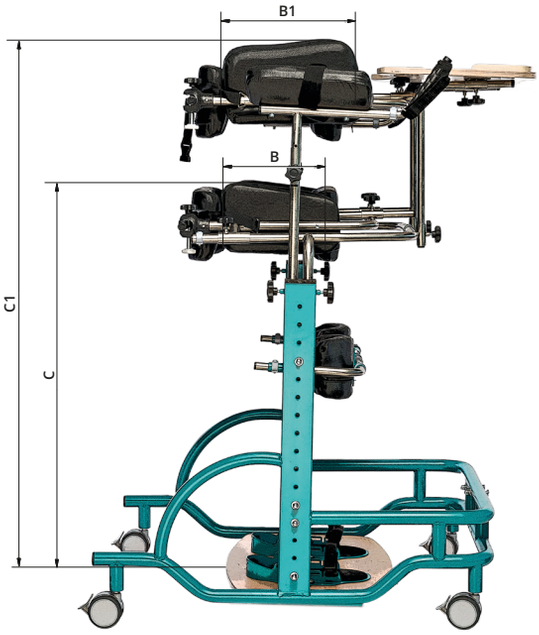

Symbol	Odległość	Jednostka	Rozmiar 0	Rozmiar 1	Rozmiar 2	Rozmiar 3
A	Szerokość peloty biodrowej	[cm]	25	31	37	42
B	Głębokość peloty biodrowej	[cm]	15-24	15-28	19-31	22-34
C	Wysokość peloty biodrowej	[cm]	63-90	77-114	86-122	91-128
A1	Szerokość peloty piersiowej	[cm]	23	30	35	40
B1	Głębokość peloty piersiowej	[cm]	15-24	22-34	24-36	27-38
C1	Wysokość peloty piersiowej	[cm]	75-112	91-131	103-147	107-159
G	Rozstaw pelot kolanowych	[cm]	17-29	17-29	17-29	23-35
H	Wysokość pelot kolanowych	[cm]	25-55	32-60	34-70	39-79
	Długość stopki	[cm]	19	28	28	31
	Max. waga użytkownika	[kg]	40	60	90	120

	Wymiary i waga sprzętu		Rozmiar 0	Rozmiar 1	Rozmiar 2	Rozmiar 3
	Szerokość	[cm]	59	70	70	76
	Długość	[cm]	75	90	90	93
	Wysokość	[cm]	90	83	93	98
	Waga	[kg]	22	39	42	43

UWAGA: Tolerancja wymiarów zawartych w tabeli wynosi +/- 1 cm.

Wymiary podane dla wersji statycznej.

Akces-MED sp. z o.o.
Jasionka 955B
36-002 JASIONKA

produkcja@akces-med.com
tel. +48 (17) 864 04 70
www.akces-med.com

Odcienie kolorystyczne mogą różnić się od prezentowanych na zdjęciach. Producent zastrzega sobie prawo do zmian w wyrobach, bez aktualizacji katalogu.
Zawsze aktualna oferta na naszej stronie internetowej.

Wersja: 08.2017

Bezpieczeństwo

Pas do przenoszenia chorych AM-P
Solidna i ergonomiczna budowa oraz duża wytrzymałość ułatwia opiekunowi codzienną pielęgnację chorego.

Miękka osłona na stolik
Zabezpiecza użytkownika przed uderzeniem się o stolik. Wskazana u osób z zaburzeniem koordynacji ruchowej kończyn.

Koło stalowe 75/125 mm
Koło z hamulcem, zalecane przy użyciu kół z blokadą cofania się pionizatora lub kół z blokadą kierunku jazdy

Koła z blokadą cofania
Blokada zapobiega cofaniu się pionizatora np. na podjazdach.

Koła z hamulcem oporowym
Pozwalają na zwiększenie obciążenia/oporu w trakcie przemieszczania się w pionizatorze. Pozwala to na jeszcze bardziej efektywne ćwiczenie chodu.

Koła z blokadą kierunku jazdy
Blokada pozwala ustawić kierunek poruszania się pionizatora.

Koło Tango o średnicy 125 mm z blokadą kierunku jazdy
Bezszelestne, bezobsługowe, nie pozostawia śladów, nie ulega korozji.

Koło Tango o średnicy 125 mm z blokadą cofania
Bezszelestne, bezobsługowe, nie pozostawia śladów, nie ulega korozji.

Stabilizacja

Podpórki pod pachy niskie (rozm. 0)
Stosowane są dla lepszej stabilizacji pionizowanych pacjentów, ze słabą kontrolą tułowia.

Podpórki pod pachy niskie (rozm. 1, 2, 3)
Stosowane są dla lepszej stabilizacji pacjentów pionizowanych, ze słabą kontrolą tułowia.

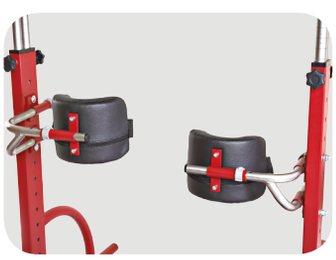

Niezależenie regulowane stabilizatory kolan
Ergonomicznie wyprofilowane i regulowane peloty kolanowe doskonale stabilizują kończyny dolne.

Uprząż stabilizująca głowę (rozm. 1, 2, 3)
Montowana z tyłu pionizatora do obejmy piersiowej i biodrowej. Pozwala na bezpieczne ustabilizowanie głowy użytkownika. Szczególnie istotna dla osób z osłabieniem mięśni i obniżoną zdolnością kontroli tułowia i głowy.

Podpórki pod pachy wysokie (rozm. 0)
Stanowią dodatkową stabilizację tułowia dzięki długim podporom. Sprawdzają się u osób ze słabą kontrolą górnej części ciała.

Uprząż miedniczna
Uprząż miedniczna zabezpiecza użytkownika przed upadkiem w urządzeniu.

Poduszka biodrowa (niezależnie od szerokości)
Stanowi dodatkowe podparcie i stabilizację miednicy. Montowana jest z tyłu do obejmy biodrowej w celu lepszego dopasowania jej do pacjenta.

Uprząż stabilizująca biodra
Montowana jest do obejmy biodrowej urządzenia. Pełni rolę stabilizatora obręczy miedniczej, a także zabezpiecza przed upadkiem. Dzięki specjalnym klamrom umożliwia montaż aparatów/tutorów kończyn dolnych.

Akces-MED sp. z o.o.
Jasionka 955B
36-002 JASIONKA

produkcja@akces-med.com
tel. +48 (17) 864 04 70
www.akces-med.com

Odcienie kolorystyczne mogą różnić się od prezentowanych na zdjęciach. Producent zastrzega sobie prawo do zmian w wyrobach, bez aktualizacji katalogu.
Zawsze aktualna oferta na naszej stronie internetowej.

Wersja: 08.2017

Podpórki pod pachy wysokie (rozm. 1, 2, 3)
Stanowią dodatkową stabilizację tułowia dzięki długim podporom Sprawdzają się u osób ze słabą kontrolą górnej części ciała.

Uprząż stabilizująca biodra z pasami
Montowana jest do obejmy biodrowej urządzenia. Pełni rolę stabilizatora obręczy miedniczej, a także zabezpiecza osobę przed upadkiem. Dzięki specjalnym klamrom umożliwia montaż aparatów/tutorów kończyn dolnych.

Komfort

Stolik do terapii manualnej
Pozwala na ćwiczenia czynne wspomagania kończyn górnych ze szczególnym uwzględnieniem funkcji dłoni.

Stolik
Wykonany z drewna. Umożliwia zabawę i wspomaga terapię. Idealny do pracy i spożywania posiłków.

Uchwyt do rotora
Uchwyt do rotora umożliwa stabilne zamontowanie rotora do np. krzesła lub wózka.

Ortezy kończyny dolnej

Orteza unieruchamiająca kończynę dolną. **AM-TUD-KD**
Zapobiega przeprostom kolan oraz jest dedykowanym wsparciem w procesie rehabilitacyjnym pacjenta.

Orteza unieruchamiająca kończynę dolną z dodatkową kapą kolana **AMTUD-KD-02**
Szczególnie polecana pacjentom z osłabieniem mięśni kończyn dolnych Zapobiega przeprostom kolan oraz jest dedykowanym wsparciem w procesie rehabilitacyjnym pacjenta.

Modułowa orteza unieruchamiająca kończynę dolną **AM-TUD-KD-03**
Zapobiega przeprostom kolan oraz jest dedykowanym wsparciem w procesie rehabilitacyjnym pacjenta.

Orteza na goleń i udo z policentryczną regulacją ruchomości co 20 stopni i kapą kolana **AM-KD-AM/2R-02**
Szczególnie polecana pacjentom z osłabieniem mięśni kończyn dolnych Zapobiega przeprostom kolan oraz jest dedykowanym wsparciem w procesie rehabilitacyjnym pacjenta.

Uniwersalny tutor kończyny dolnej **OKD-01**
To szybkie, skuteczne i komfortowe zaopatrzenie pacjenta w przypadku niestabilności stawu kolanowego.

Orteza na goleń i udo z regulacją zakresu ruchomości co 15 stopni **AM-KD-AM/1R**
Stabilizuje i odciąża staw kolanowy. Została wyposażona w zegar 1R, dzięki czemu umożliwia regulacje zakresu ruchomości stawu co 15°

Orteza kończyny dolnej z policentryczną regulacją zakresu ruchomości co 20 stopni **AM-KD-AM/2R**
Stabilizuje i odciąża staw kolanowy została wyposażona w zegar 2R dzięki czemu umożliwia regulacje zakresu ruchomości stawu co 20°.

Orteza kończyny dolnej z policentrycznym zakresem ruchomości co 20 stopni i dynamiczną stopą z włókna węglowego **AM-KDS-AM/2R** Orteza typu KAFO stabilizuje staw kolanowy i kompensuje utraconą funkcję zgięcia grzbietowego stopy.

Akces-MED sp. z o.o.
Jasionka 955B
36-002 JASIONKA

produkcja@akces-med.com
tel. +48 (17) 864 04 70
www.akces-med.com

Odcienie kolorystyczne mogą różnić się od prezentowanych na zdjęciach. Producent zastrzega sobie prawo do zmian w wyrobach, bez aktualizacji katalogu.
Zawsze aktualna oferta na naszej stronie internetowej.

Wersja: 08.2017

Dynamiczny aparat na opadającą stopę korygująca zaburzenia osiowe w płaszczyźnie czołowej **AM-ASS-OS** Orteza typu AFO doskonale sprawdza się w przypadku porażenia nerwu strzałkowego i niedowładu stopy.

Mobilna orteza kończyny dolnej **OKD-13**
Pozwala na bezpieczne i samodzielne przemieszczanie się pacjenta np. z wózka na łóżko.

Orteza kończyny dolnej obejmująca obręcz biodrową i staw kolanowy z regulowanym zakresem ruchomości w stawach **OKD-14**
Orteza stabilizuje staw biodrowy i kolanowy w płaszczyźnie czołowej i strzałkowej.

Dynamiczna orteza wspomagająca unoszenie kończyny dolnej **OKD-10**
Orteza aktywuje prawidłowy wzorzec chodu poprzez unoszenie i przenoszenie osłabionej kończyny dolnej.

Orteza unieruchamiająca kończynę dolną w wyproście **OKD-03**
Zapobiega przeprostom kolan oraz jest dedykowanym wsparciem w procesie rehabilitacyjnym pacjenta.

Orteza unieruchamiająca kończynę dolną w kącie zgięcia 20 stopni **OKD-03/20** Utrzymuje staw kolanowy w umiarkowanym 20° zgięciu co zapobiega przeprostowi.

Orteza unieruchamiająca kończynę dolną w kącie zgięcia 10 stopni **OKD-03/10**
Utrzymuje staw kolanowy w umiarkowanym 10° zgięciu co zapobiega przeprostowi.

Orteza na goleń i udo z policentryczną regulacją zakresu ruchomości co 20 stopni **OKD-02**
Stabilizuje i odciąża staw kolanowy zostaa wyposażona w zegar 2R dzięki czemu umożliwia regulacje zakresu ruchomości stawu co 20°.

Akces-MED sp. z o.o.
Jasionka 955B
36-002 JASIONKA

produkcja@akces-med.com
tel. +48 (17) 864 04 70
www.akces-med.com

Odcienie kolorystyczne mogą różnić się od prezentowanych na zdjęciach. Producent zastrzega sobie prawo do zmian w wyrobach, bez aktualizacji katalogu.
Zawsze aktualna oferta na naszej stronie internetowej.

Wersja: 08.2017