ACTIVALL™

pionizator dynamiczny

ACTIVALL™

pionizator dynamiczny

Pionizator **ACTIVALL™** jest szczególnie doceniany w codziennej rehabilitacji pacjentów zarówno w warunkach domowych jak i szpitalnych. Urządzenie pozwala na pełną pionizację pacjenta dzięki możliwości zastosowania stabilizatora kończyn dolnych. Umożliwia także samodzielne swobodne przemieszczanie się, a separator stóp zapobiega krzyżowaniu się nóg (chód scyzorykowy).

Dzięki pracy z pionizatorem **ACTIVALL™** dzieci mogą stawiać swoje pierwsze kroki, a osoby starsze utrzymywać lub stopniowo odzyskiwać utraconą sprawność.

Lekka i bardzo stabilna podstawa pozwala na łatwe, samodzielne przemieszczanie. Dobre dopasowanie obejm z bezpiecznym zamknięciem daje poczucie bezpieczeństwa i swobody wykonywanych ruchów.

Szeroka gama rozmiarowa sprawia, że urządzenie to znajduje odbiorców o różnym wzroście i wieku. Pozwala użytkownikom zdobywać nowe doświadczenia i prowadzić w miarę możliwości samodzielne i niezależne życie.

Możliwość montażu stabilizatora kończyn dolnych.
(Funkcja statyczna)

Możliwość montażu separatora kończyn dolnych.
(Funkcja dynamiczna)

SZCZEGÓLNIE ZALECANY W NASTĘPUJĄCYCH PRZYPADKACH:

- Choroby zwyrodnieniowe i motodestrukcyjne stawów.
- Chorobowe lub naczyniowe uszkodzenia mózgu i rdzenia kręgowego z niedowładami kończyn dolnych, niedowładami czterokończynowymi, ciężkimi zaburzeniami równowagi i koordynacji ruchów.
- Zaawansowane choroby demielinizacyjne (stwardnienie rozsiane, stwardnienie zanikowe boczne).
- Przepuklinę oponowo-rdzeniową.
- Choroby mięśni – dystrofie, miastenie, zapalenie wielomięśniowe.
- Zespoły genetyczne przebiegające z niedowładami kończyn.
- Choroby zwyrodnieniowe i metaboliczne układu nerwowego.
- Po urazach, po przebytych urazach czaszkowo-mózgowych lub urazach kręgosłupa z uszkodzeniem rdzenia kręgowego z niedowładami i porażeniami, szczególnie z niedowładami czterokończynowymi (jako etap procesu rehabilitacyjnego lub stałe zaopatrzenie ortopedyczne).
- Mózgowe porażenie dziecięce – różne postacie.

WYPOSAŻENIE STANDARDOWE:

Stelaż z kołami jezdnymi wyposażonymi w hamulce – z tyłu dodatkowo hamulce oporowe | Separator kończyn dolnych lub stabilizator kończyn dolnych | Regulowana obejma biodrowa | Uprząż miedniczna | Pochwyt rąk | Regulowana obejma piersiowa

Our passion – your independence!

Akces-MED sp. z o.o.
Jasionka 955B
36-002 JASIONKA

produkcja@akces-med.com
tel. +48 (17) 864 04 70
www.akces-med.com

Odcienie kolorystyczne mogą różnić się od prezentowanych na zdjęciach. Producent zastrzega sobie prawo do zmian w wyrobach, bez aktualizacji katalogu.
Zawsze aktualna oferta na naszej stronie internetowej.

Wersja: 08.2017

ACTIVALL™

pionizator dynamiczny

SZCZEGÓLNE ZALETY:

Stabilna konstrukcja
Urządzenie zapewnia właściwą stabilizację i bezpieczeństwo użytkownika.

Samodzielność
Istnieje możliwość samodzielnej pionizacji lub przemieszczania się w urządzeniu.

Gwarancja 24 miesiące
Na produkt udzielamy 24 miesięcznej gwarancji. Zapewniamy również serwis pogwarancyjny.

Łatwa obsługa
Intuicyjny sposób regulacji oraz prosty montaż.

2 w 1
Produkt posiada 2 funkcje użytkowe do wykorzystania w jednym urządzeniu. Funkcję statyczną oraz dynamiczną.

Moduł ACTIVALL CROSS™ umożliwia przyjęcie pozycji stojącej oraz ułatwia poruszanie się.

Separator kończyn dolnych niweluje chód scyzorykowy

Wytrzymała uprząż miednicza zapobiega przed upadkiem.

KOLORYSTYKA

Rozmiar 1

Rozmiar 2

Rozmiar 3

Rozmiar 4

Rozmiar 5

Akces-MED sp. z o.o.
Jasionka 955B
36-002 JASIONKA

produkcja@akces-med.com
tel. +48 (17) 864 04 70
www.akces-med.com

Odcienie kolorystyczne mogą różnić się od prezentowanych na zdjęciach. Producent zastrzega sobie prawo do zmian w wyrobach, bez aktualizacji katalogu.
Zawsze aktualna oferta na naszej stronie internetowej.

Wersja: 08.2017

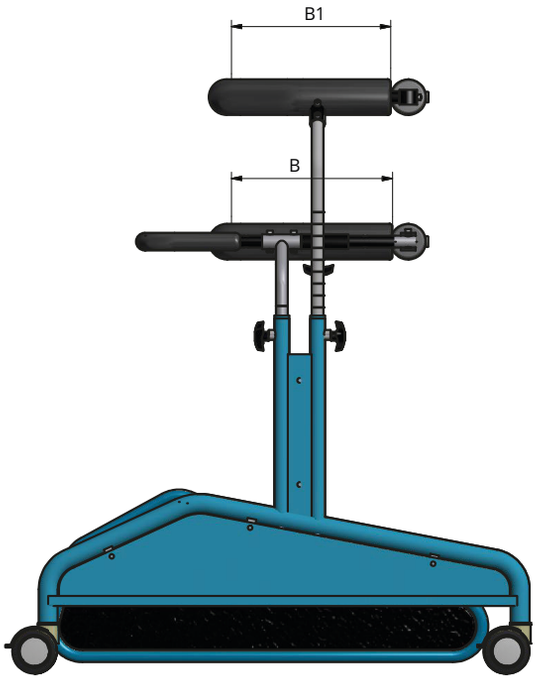

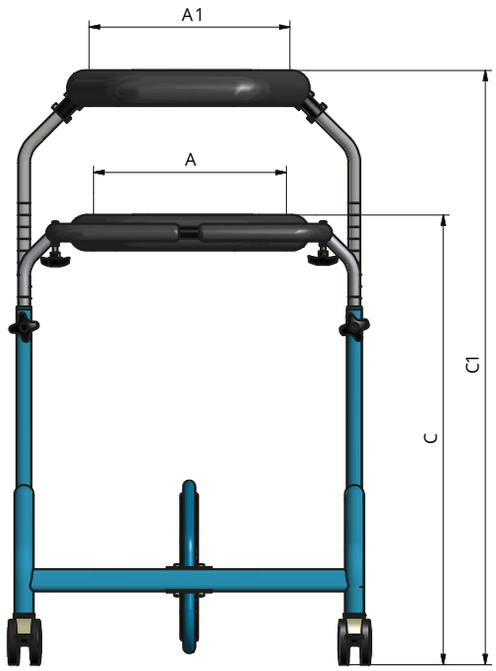

Symbol	Odległość	Jednostka	Rozmiar 1	Rozmiar 2	Rozmiar 3	Rozmiar 4	Rozmiar 5
A	Szerokość peloty biodrowej	[cm]	26	28	31	37	42
B	Głębokość peloty biodrowej*	[cm]	22	25	27	29	35
C	Wysokość peloty biodrowej	[cm]	44-60	66-82	77-102	85-112	98-120
	Obwód peloty biodrowej	[cm]	87	97	106	124	144
A1	Szerokość peloty piersiowej	[cm]	26	28	31	37	42
B1	Głębokość peloty piersiowej	[cm]	22	25	27	29	35
C1	Wysokość peloty piersiowej	[cm]	52-70	77-95	89-116	92-126	108-143
	Max. waga użytkownika	[kg]	25	40	60	80	95

	Wymiary i waga sprzętu	Jednostka	Rozmiar 1	Rozmiar 2	Rozmiar 3	Rozmiar 4	Rozmiar 5
	Szerokość	[cm]	59	60	63	66	74
	Długość	[cm]	73	84	84	91	98
	Wysokość	[cm]	54	79	90	96	112
	Waga	[kg]	13,5	16,5	18	20,5	23

*Mierzone bez uprzęży miednicznej.

UWAGA: Tolerancja wymiarów zawartych w tabeli wynosi +/- 1 cm.

Akces-MED sp. z o.o.
Jasionka 955B
36-002 JASIONKA

produkcja@akces-med.com
tel. +48 (17) 864 04 70
www.akces-med.com

Odcienie kolorystyczne mogą różnić się od prezentowanych na zdjęciach. Producent zastrzega sobie prawo do zmian w wyrobach, bez aktualizacji katalogu.
Zawsze aktualna oferta na naszej stronie internetowej.

Wersja: 08.2017

Bezpieczeństwo

Pas do przenoszenia chorych AM-P
Solidna i ergonomiczna budowa oraz duża wytrzymałość ułatwia opiekunowi codzienną pielęgnację chorego.

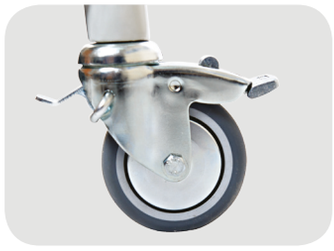

Koła z blokada cofania
Blokada zapobiega cofaniu się pionizatora np. na podjazdach.

Koła z blokadą kierunku jazdy
Blokada pozwala ustawić kierunek poruszania się pionizatora.

Koło stalowe 125 mm
(zamiast/dodatkowo) koło z hamulcem, zalecane przy użyciu kół z blokadą cofania się pionizatora lub kół z blokadą kierunku jazdy

Koło Tango o średnicy 125 mm z blokadą kierunku jazdy
Bezszelestne, bezobsługowe, nie pozostawia śladów, nie ulega korozji.

Koło Tango o średnicy 125 mm z blokadą cofania
Bezszelestne, bezobsługowe, nie pozostawia śladów, nie ulega korozji.

Stabilizacja

Podpórki pod przedramiona
Doskonale sprawdzają się u osób z ograniczoną kontrolą górnej części ciała, zapewniając dodatkową stabilizację boczną. Możliwość zamówienia jednej lub dwóch podpórek.

Uprząż stabilizująca biodra
Montowana jest do obejmy biodrowej urządzenia. Pełni rolę stabilizatora obręczy miedniczej ,a także zabezpiecza osobę przed upadkiem. Dzięki specjalnym klamrom umożliwia montaż aparatów/tutorów kończyn dolnych.

Uprząż stabilizująca biodra z pasami
Montowana jest do obejmy biodrowej urządzenia. Pełni rolę stabilizatora obręczy miedniczej, a także zabezpiecza osobę przed upadkiem

Poduszka zawężająca obejmę biodrową
Stanowi dodatkowe podparcie i stabilizację okolicy bioder. Montowana do obejmy biodrowej pomaga w lepszym dopasowaniu urządzenia do potrzeb użytkownika.

Poduszka zawężająca obejmę piersiową
Stanowi dodatkowe podparcie i stabilizację tułowia. Montowana do obejmy piersiowej pomaga w lepszym dopasowaniu urządzenia do potrzeb użytkownika.

Separator kończyn dolnych
Zabezpiecza przed krzyżowaniem się nóg w trakcie korzystania z funkcji dynamicznej urządzenia.

Stabilizator kończyn dolnych
Stosowany we wczesnej fazie rehabilitacji gdy pacjent nie jest jeszcze w stanie kroczyć samodzielnie w pionizatorze. Możliwość regulacji wysokości stabilizatora. Stosowany zamiennie z separatorem kończyn dolnych.

Akces-MED sp. z o.o.
Jasionka 955B
36-002 JASIONKA

produkcja@akces-med.com
tel. +48 (17) 864 04 70
www.akces-med.com

Odcienie kolorystyczne mogą różnić się od prezentowanych na zdjęciach. Producent zastrzega sobie prawo do zmian w wyrobach, bez aktualizacji katalogu.
Zawsze aktualna oferta na naszej stronie internetowej.

Wersja: 08.2017

Komfort

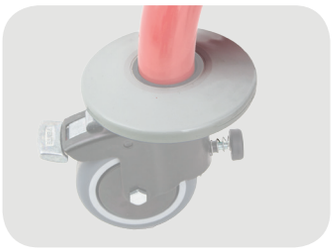

Odbojniki
montowane do kół z przodu i z tyłu pionizatora, zabezpieczają urządzenie przed uderzeniem o przeszkody, np. ścianę

Rozbudowa

Moduł Activall Cross
umożliwia przyjęcie pozycji stojącej oraz poruszanie się w domu, oddziale szpitalnym czy na świeżym powietrzu. Duże koła przednie i skrętne tylne pomagają łatwo manewrować w trudniejszym terenie. Aktywna pionizacja w otoczeniu przyrody poprawia stan fizyczny i psychiczny pacjenta oraz aktywizuje jego zmysły, poprawiając komfort życia. Urządzenie pozwala na stanie i kroczenie.

Moduł jest dedykowany dla pionizatora ACTIVALL™ w rozm. 2-5.

Ortezy kończyny dolnej

Orteza unieruchamiająca kończynę dolną. **AM-TUD-KD**
Zapobiega przeprostom kolan oraz jest dedykowanym wsparciem w procesie rehabilitacyjnym pacjenta.

Orteza unieruchamiająca kończynę dolną z dodatkową kapą kolana **AMTUD-KD-02**
Szczególnie polecana pacjentom z osłabieniem mięśni kończyn dolnych Zapobiega przeprostom kolan oraz jest dedykowanym wsparciem w procesie rehabilitacyjnym pacjenta.

Modułowa orteza unieruchamiająca kończynę dolną **AM-TUD-KD-03**
Zapobiega przeprostom kolan oraz jest dedykowanym wsparciem w procesie rehabilitacyjnym pacjenta.

Orteza na goleń i udo z policentryczną regulacją ruchomości co 20 stopni i kapą kolana **AM-KD-AM/2R-02**
Szczególnie polecana pacjentom z osłabieniem mięśni kończyn dolnych Zapobiega przeprostom kolan oraz jest dedykowanym wsparciem w procesie rehabilitacyjnym pacjenta.

Orteza unieruchamiająca kończynę dolną w wyproście **OKD-03**
Zapobiega przeprostom kolan oraz jest dedykowanym wsparciem w procesie rehabilitacyjnym pacjenta.

Orteza unieruchamiająca kończynę dolną w kącie zgięcia 20 stopni **OKD-03/20** Utrzymuje staw kolanowy w umiarkowanym 20° zgięciu co zapobiega przeprostowi.

Orteza unieruchamiająca kończynę dolną w kącie zgięcia 10 stopni **OKD-03/10**
Utrzymuje staw kolanowy w umiarkowanym 10° zgięciu co zapobiega przeprostowi.

Orteza na goleń i udo z policentryczną regulacją zakresu ruchomości co 20 stopni **OKD-02**
Stabilizuje i odciąża staw kolanowy zostaa wyposażona w zegar 2R dzięki czemu umożliwia regulacje zakresu ruchomości stawu co 20°.

Dynamiczny aparat na opadającą stopę korygująca zaburzenia osiowe w płaszczyźnie czołowej **AM-ASS-OS** Orteza typu AFO doskonale sprawdza się w przypadku porażenia nerwu strzałkowego i niedowładu stopy.

Mobilna orteza kończyny dolnej **OKD-13**
Pozwala na bezpieczne i samodzielne przemieszczanie się pacjenta np. z wózka na łóżko.

Orteza kończyny dolnej obejmująca obręcz biodrową i staw kolanowy z regulowanym zakresem ruchomości w stawach **OKD-14**
Orteza stabilizuje staw biodrowy i kolanowy w płaszczyźnie czołowej i strzałkowej.

Dynamiczna orteza wspomagająca unoszenie kończyny dolnej **OKD-10**
Orteza aktywuje prawidłowy wzorzec chodu poprzez unoszenie i przenoszenie osłabionej kończyny dolnej.

Akces-MED sp. z o.o.
Jasionka 955B
36-002 JASIONKA

produkcja@akces-med.com
tel. +48 (17) 864 04 70
www.akces-med.com

Odcienie kolorystyczne mogą różnić się od prezentowanych na zdjęciach. Producent zastrzega sobie prawo do zmian w wyrobach, bez aktualizacji katalogu.
Zawsze aktualna oferta na naszej stronie internetowej.

Wersja: 08.2017

Uniwersalny tutor kończyny dolnej **OKD-01**
To szybkie, skuteczne i komfortowe zaopatrzenie pacjenta w przypadku niestabilności stawu kolanowego.

Orteza na goleń i udo z regulacją zakresu ruchomości co 15 stopni **AM-KD-AM/1R**
Stabilizuje i odciąża staw kolanowy. Została wyposażona w zegar 1R, dzięki czemu umożliwia regulacje zakresu ruchomości stawu co 15°

Orteza kończyny dolnej z policentryczną regulacją zakresu ruchomości co 20 stopni **AM-KD-AM/2R**
Stabilizuje i odciąża staw kolanowy została wyposażona w zegar 2R dzięki czemu umożliwia regulacje zakresu ruchomości stawu co 20°.

Orteza kończyny dolnej z policentrycznym zakresem ruchomości co 20 stopni i dynamiczną stopą z włókna węglowego **AM-KDS-AM/2R** Orteza typu KAFO stabilizuje staw kolanowy i kompensuje utraconą funkcję zgięcia grzbietowego stopy.

Akces-MED sp. z o.o.
Jasionka 955B
36-002 JASIONKA

produkcja@akces-med.com
tel. +48 (17) 864 04 70
www.akces-med.com

Odcienie kolorystyczne mogą różnić się od prezentowanych na zdjęciach. Producent zastrzega sobie prawo do zmian w wyrobach, bez aktualizacji katalogu.
Zawsze aktualna oferta na naszej stronie internetowej.

Wersja: 08.2017